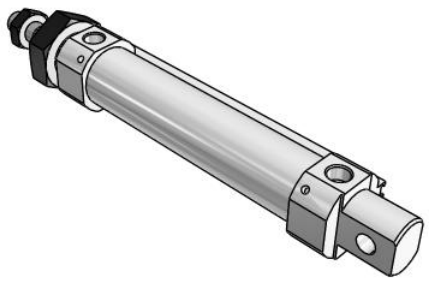

# C(D)85, cilindro ISO, doppio effetto, stelo semplice

## CD85N25-80C-A

Scheda tecnica

- Cilindro di presa, doppio effetto, stelo semplice
- Conforme a ISO 6432 e CETOP RP52P
- Diametri del cilindro (mm): 8, 10, 12, 16, 20, 25
- Corse standard fino a 300mm
- Possibilità di montaggio sensore

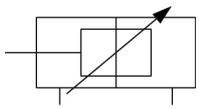

*Cilindro a doppio effetto con ammortizzazione regolabile ad entrambe le estremità, asta a pistone singolo*

## Specifiche standard

| | |
|---|---|
| Anello magnetico | D (incorporato) |
| Montaggio | N (Esecuzione Base con Cerniera Integrata) |
| Diametro | Ø25 mm |
| Corsa | 80 |
| Ammortizzo | C (ammortizzo pneumatico) |
| Soffietto protezione stelo | Nessuno |
| Tipo montaggio sensore magnetico | A (guida) |
| Sensore magnetico | No sensore |
| Cavo o connettore precablato | 0.5 m (o nessuno in mancanza di sensore magnetico) |
| Numero | 2 pz. (o nessuno in assenza di sensore) |
| Opzioni estremità stelo | Nessuno |
| Resistenza alla temperatura | Nessuno |
| Bassa velocità | Nessuno |
| Acciaio inox | Nessuno |
| Corsa Lunga | Nessuno |
| Fluido di pressione | Aria |
| Massima temperatura del fluido con magnete | 80 °C |
| Minima temperatura del fluido con magnete | -20 °C |
| Pressione massima d'esercizio | 1 MPa |

*Le specifiche possono essere soggette a modifiche senza preavviso o obblighi da parte del produttore.*



**SMC Italia S.p.A.** Via delle Donne Lavoratrici 039 9069.1 039 9069361 www.smcitalia.it mailbox@smcitalia.it

| | |
|---|---|
| Pressione minima d'esercizio | 0.05 MPa |
| Pressione di prova | 1.5 MPa |
| Massima temperatura ambiente con magnete | 80 °C |
| Minima temperatura ambiente con magnete | -20 °C |
| Conforme alla Direttiva Europea RoHS | Conforme |
| Numero di connessioni pneumatiche | 2 pz. |
| Attacco ingresso pneumatico | G 1/8 |
| Attacco uscita pneumatico | G 1/8 |
| Azionamento | Doppio effetto |
| Forza teorica del cilindro, corsa di andata (a 0,5 MPa) | 245.5 N |
| Velocità massima del pistone | 1,500 mm/s |
| Tipo di ammortizzazione | Air cushion |
| Estremità dello stelo | Filettatura esterna |
| Geometria dello stelo pistone | Passante singola |
| Filettatura maschio dello stelo | M10 x 1.25 |
| Velocità minima del pistone | 50 mm/s |
| Peso | 0.437 Kg |

## Dimensioni

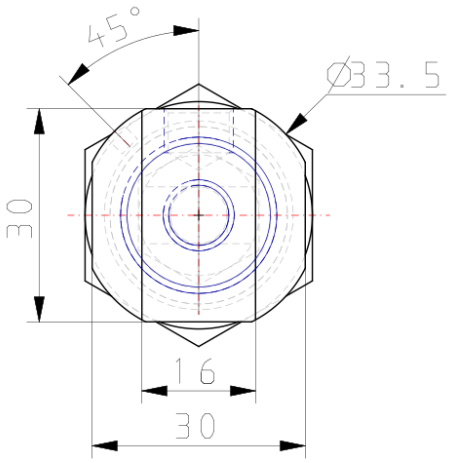


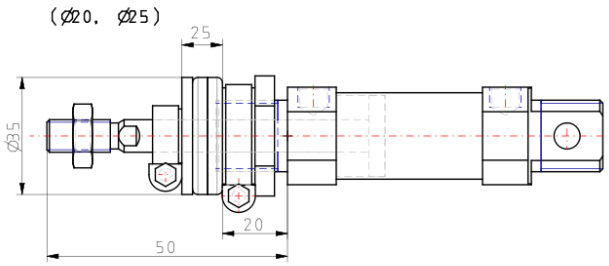


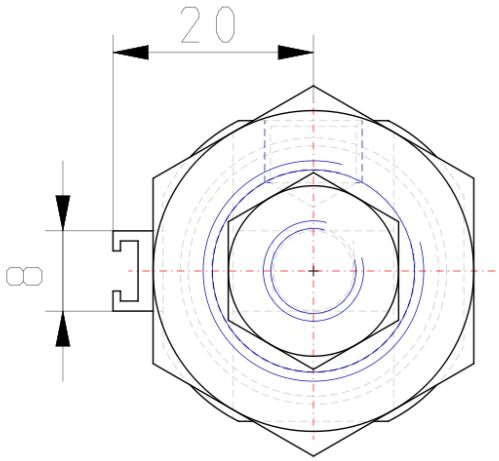


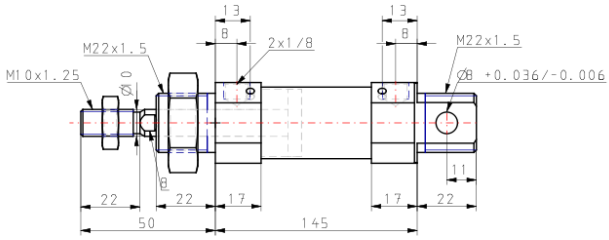


Le specifiche possono essere soggette a modifiche senza preavviso o obblighi da parte del produttore.



SMC Italia S.p.A. Via delle Donne Lavoratrici 039 9069.1 039 9069361 www.smcitalia.it mailbox@smcitalia.it

# Costruzione

## C□85□20, 25 Ammortizzo pneumatico

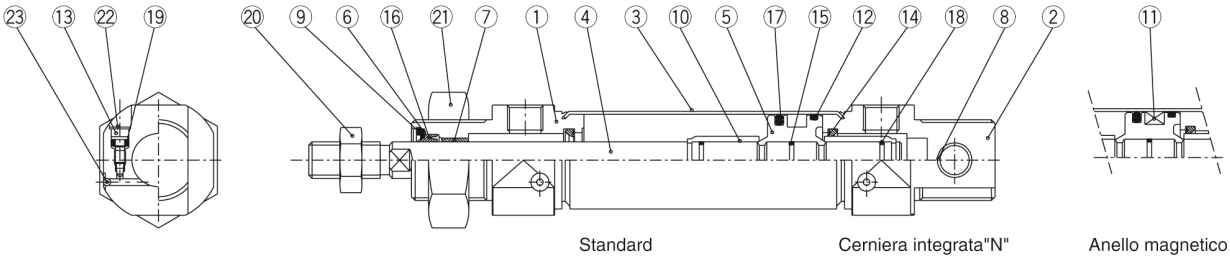


### Componenti

| No. | Descrizione | Materiale | Quantità | Note |
|---|---|---|---|---|
| ① | Testata anteriore | Lega d'alluminio | 1 | Anodizzato bianco |
| ② | Testata posteriore N | Lega d'alluminio | 1 | Anodizzato bianco |
| ③ | Tubo | Acciaio Inox | 1 | |
| ④ | Stelo | Acciaio al carbonio | 1 | Cromatato duro |
| ⑤ | Pistone | Lega d'alluminio | 1 | Cromato |
| ⑥ | Rondella | Acciaio al carbonio | 1 | Nichelato |
| ⑦ | Bussola | Bronzo sinterizzato | 1 | |
| ⑧ | Bussola | Bronzo sinterizzato | 1 | |
| ⑨ | Seeger | Acciaio al carbonio | 1 | Nichelato |
| ⑩ | Anello ammortizzo | Lega di rame | 2 | Cromato duro |
| ⑪ | Anello magnetico | | 1 | |
| ⑫ | Anello di tenuta | Resina fenolica | 1 | |

| No. | Descrizione | Materiale | Quantità | Note |
|---|---|---|---|---|
| ⑬ | Anello ammortizzo | Acciaio al carbonio | 2 | Nichelato |
| ⑭ | Guarnizione d'amm. | Uretano | 2 | |
| ⑮ | Guarnizione pistone | NBR | 1 | |
| ⑯ | Guarnizione stelo | NBR | 1 | |
| ⑰ | Guarnizione tenuta pistone | NBR | 1 | |
| ⑱ | Guarnizione amm. | NBR | 2 | |
| ⑲ | Guarnizione valvola ammortizz. | NBR | 2 | Nichelato |
| ⑳ | Dado estremità stelo | Acciaio al carbonio | 1 | Nichelato |
| ㉑ | Dado di montaggio | Acciaio al carbonio | 1 | |
| ㉒ | Anello di blocco | Acciaio inox | 2 | |
| ㉓ | Sfera in acciaio | Acciaio inox | 2 | |

*Le specifiche possono essere soggette a modifiche senza preavviso o obblighi da parte del produttore.*



**SMC Italia S.p.A.** Via delle Donne Lavoratrici 039 9069.1 039 9069361 www.smcitalia.it mailbox@smcitalia.it

## Informazioni aggiuntive

Catalogo C85_C75-A_IT.pdf

Le specifiche possono essere soggette a modifiche senza preavviso o obblighi da parte del produttore.



SMC Italia S.p.A. Via delle Donne Lavoratrici 039 9069.1 039 9069361 www.smcitalia.it mailbox@smcitalia.it